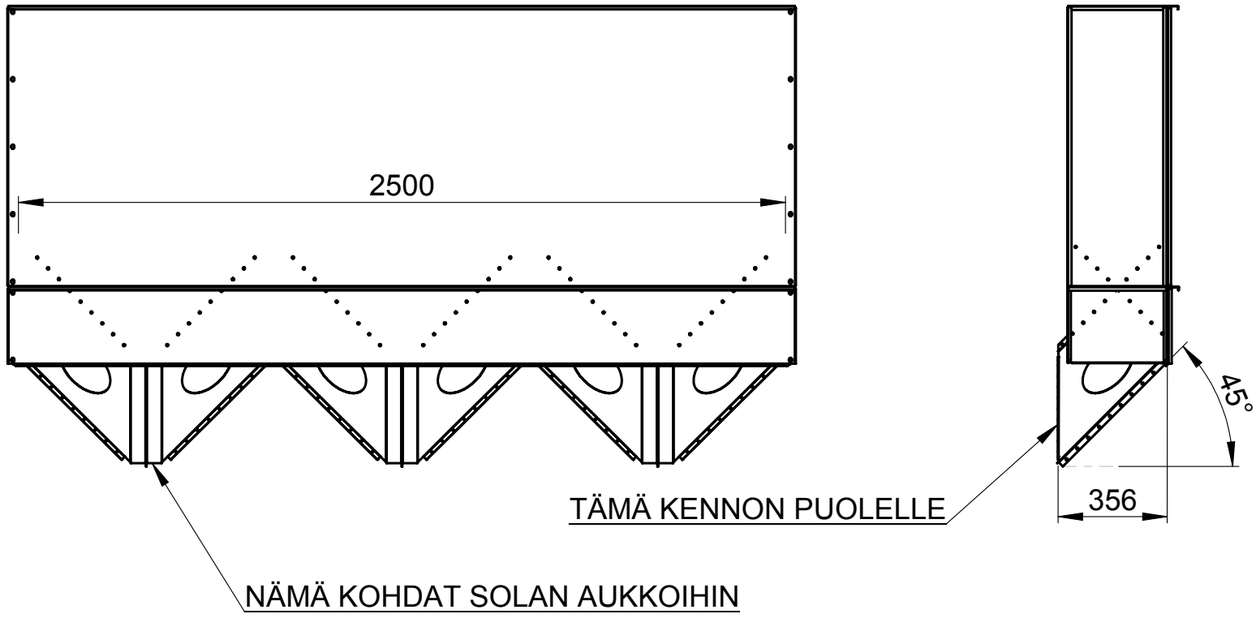

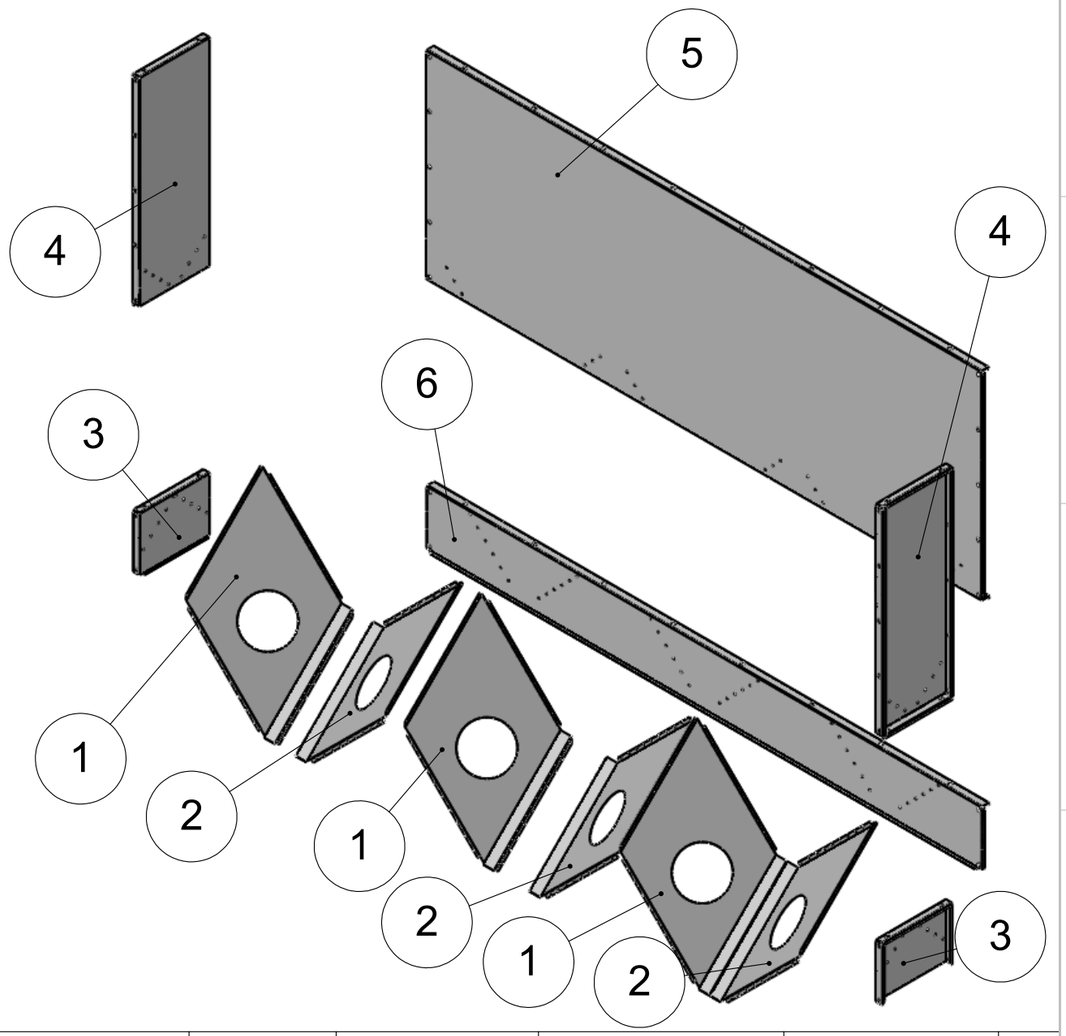

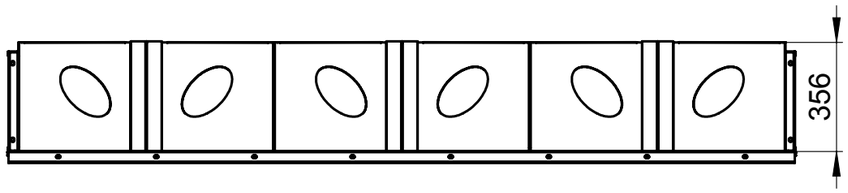

OSA 2 OSAN 1 PEILIKUVANA
MUKAAN:
- 6KPL PEITELEVY D200 REIÄLLE + LUKITUKSET
- 1 TUUBI LIIMAMASSAA
- 100KPL PORARUUVI 4,3
- 200KPL M6X12 + MUTTERIT

ASENNUS:
- POISTA ALASULKULEVY
- ASENNA LEVYT ILMAPÄÄDYN SISÄLLE
- TIIVISTÄ RAOT LIIMAMASSALLA
- KIINNITÄ PEITELEVYT

Osa Item	Nimitys Description	Piir. no. Dwg no.	Standardi Standard	Materiaali Material	Mitat Dimensions	Kpl Qty
6	Päätylevy palautusp	12556		DX51D + Z275MAC	PL1,3 302,6x2590	1
5	Päätylevy palautusp	12555		DX51D + Z275MAC	PL1,3 1000x2590	1
4	Levikelevy	12554	ISO 2768-m	DX51D + Z275MAC	PL1,3 410x994	2
3	Levikelevy	12553	ISO 2768-m	DX51D + Z275MAC	PL1,3 292,3x398	2
2						3
1	Levy	12552		DX51D + Z275MAC	PL1,3 476,9x829,2	3

Yleistoleranssi / General tolerances SFS-EN 22768-1, SFS-EN ISO 13920	Materiaali / Material	Mitat / Dimensions	
Massa / Mass 57.80 kg	Pintakäsittely / Finishing	Suunnittelija / Designed MKa	Pvm / Date 18.08.2015
Mittakaava / Scale A3 1:20	Tehdään kpl / Quantity manufactured	Hyväksyjä / Approved By	Pvm / Date
ARSKA	Nimitys / Description Palautuspohja M-malli	Piirustusnumero / Drawing number 12551	Rev

Rev	Muutos / Change	Pvm / Date	Suunnittelija / Designed