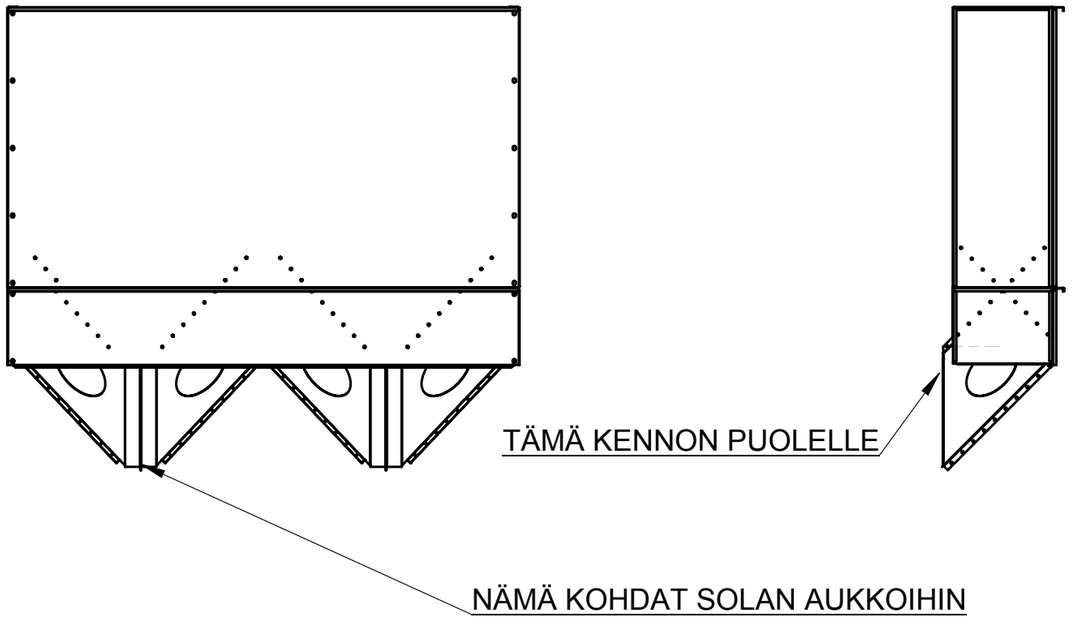

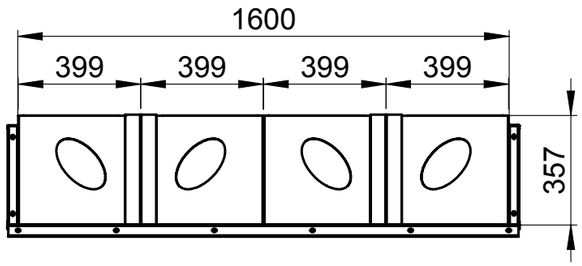

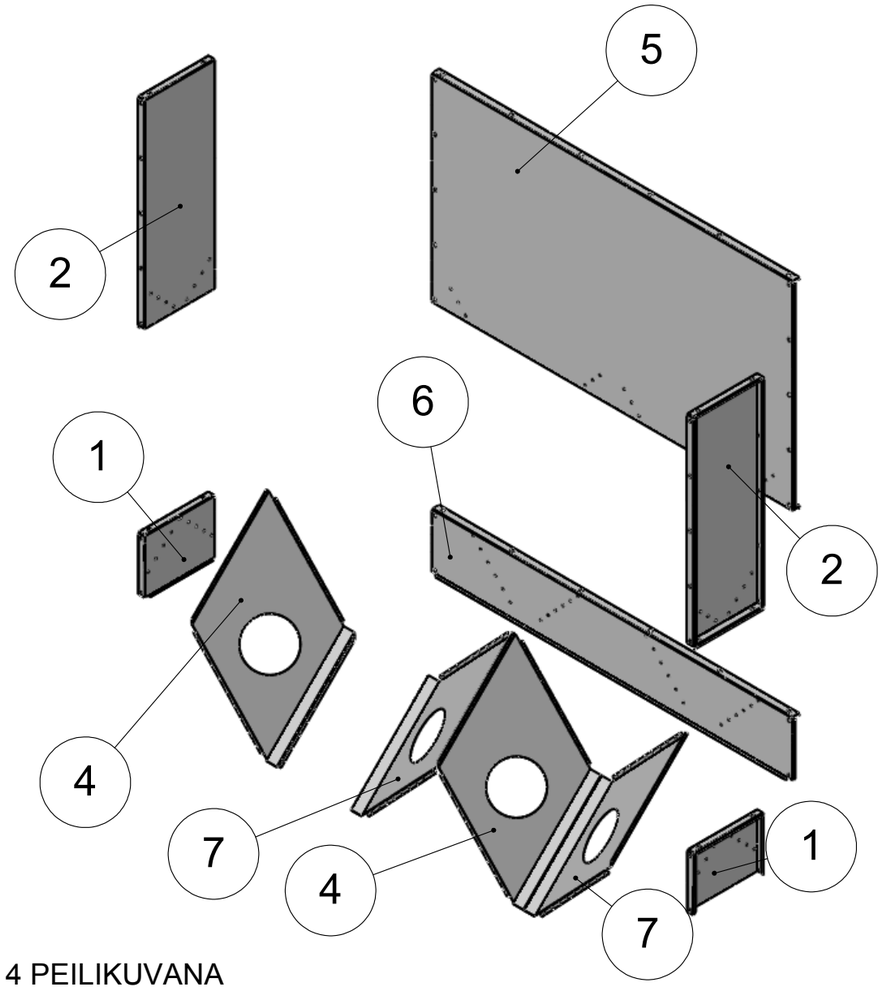

OSA 7 OSAN 4 PEILIKUVANA

OSA 2 OSAN 1 PEILIKUVANA
MUKAAN:
- 4KPL PEITELEVY D200 REIÄLLE + LUKITUKSET
- 1 TUUBI LIIMAMASSAA
- 100KPL PORARUUVI 4,3
- 200KPL M6X12 + MUTTERIT

ASENNUS:
- POISTA ALASULKULEVY JA ILMAPÄÄDYN PÄÄTY-JA LEVIKELEVYT KAHDEN ALIMMAN KENNON KORKEUDELTA
- ASENNA UUDET OSAT
- TIIVISTÄ RAOT LIIMAMASSALLA
- KIINNITÄ PEITELEVYT

Osa Item	Nimitys Description	Piir. no. Dwg no.	Standardi Standard	Materiaali Material	Mitat Dimensions	Kpl Qty
7						2
6	Päätylevy palautusp	12564		DX51D + Z275MAC	PL1,3 302,6x1690	1
5	Päätylevy palautusp	12563		DX51D + Z275MAC	PL1,3 1000x1690	1
4	Levy	12562		DX51D + Z275MAC	PL1,3 474,4x828,1	2
3				Material <not specified>		1
2	Levikelevy	12554	ISO 2768-m	DX51D + Z275MAC	PL1,3 409x993	2
1	Levikelevy	12553	ISO 2768-m	DX51D + Z275MAC	PL1,3 292,3x398	2

Yleistoleranssi / General tolerances SFS-EN 22768-1, SFS-EN ISO 13920	Materiaali / Material	Mitat / Dimensions	
Massa / Mass 3078.73 kg	Pintakäsittely / Finishing	Suunnittelija / Designed MKa	Pvm / Date 17.05.2016
Mittakaava / Scale A3 1:20	Tehdään kpl / Quantity manufactured	Hyväksyjä / Approved By	Pvm / Date
ARSKA	Nimitys / Description Palautuspohja P-malli	Piirustusnumero / Drawing number 12561	Rev

Rev	Muutos / Change	Pvm / Date	Suunnittelija / Designed