SILO	POHJAPAINE kN / m2
5 - KERROSTA	55.0
6 - KERROSTA	62.5
7 - KERROSTA	70.0
8 - KERROSTA	77.5
9 - KERROSTA	85.0
10 - KERROSTA	92.5

RAKENNELUOKKA 2
RASITUSLUOKKA XC2 , XF1
SUUNNITTELUKAYTTÖIKÄ 50 V
SEURAAMUSLUOKKA CC2

BETONI C 25/30 - 2 , (K30 - 2)
SUOJABETONI 20 MM
- MAATA VASTEN VALUSSA 50 MM
SALLITTU MITTAPOIKKEAMA 10 MM
KIVIAINEKSEN SUURIN RAEKOKO 16 MM

TERAS T = A 500 HW

JATKOSPITUUDET , ANTURAT
T 10 500
T 8 400
T 6 300

TERAKSIA SAA JATKAA ENINTÄÄN
50% SAMASSA POIKKILEIKKAUKSESSA

YLAPINNAN TERAS

ALAPINNAN TERAS

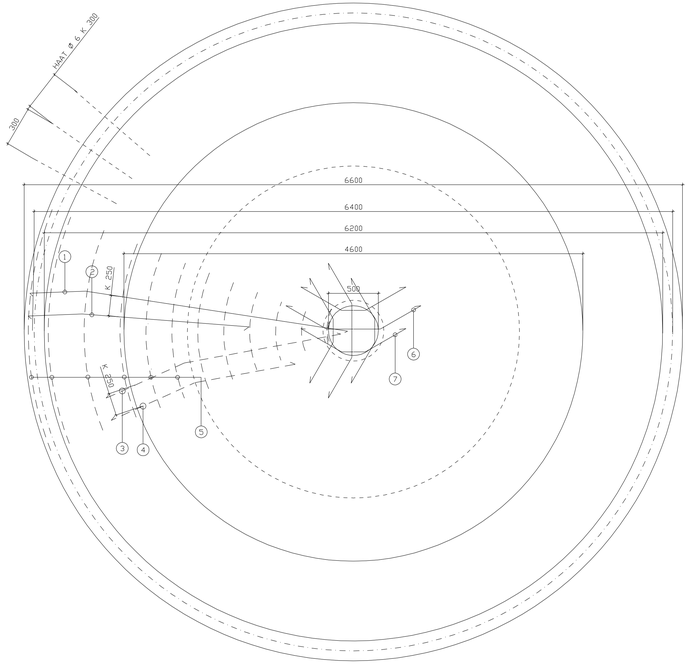

POHJA 1 / 20

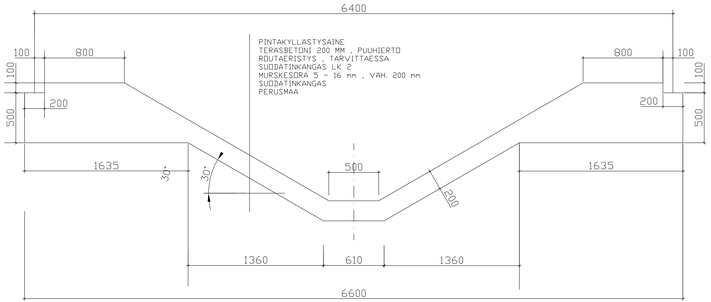

MITOITUS 1 / 20

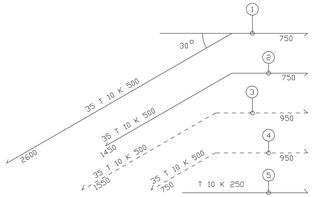

	MAARA	TERAS	PITUUS
1	31	T 10 K 600	3800
2	31	T 10 K 500	2400
3	31	T 10 K 500	2500
4	31	T 10 K 500	1700
5	JAKOTERAKSET T 10 K 250 , 318 m YLA- JA ALAPINNASSA		
6	2	T 10 K 200	1550
7	4	T 10 K 200	1210
8	2	T 10 K 200	1100
9	4	T 10 K 200	650

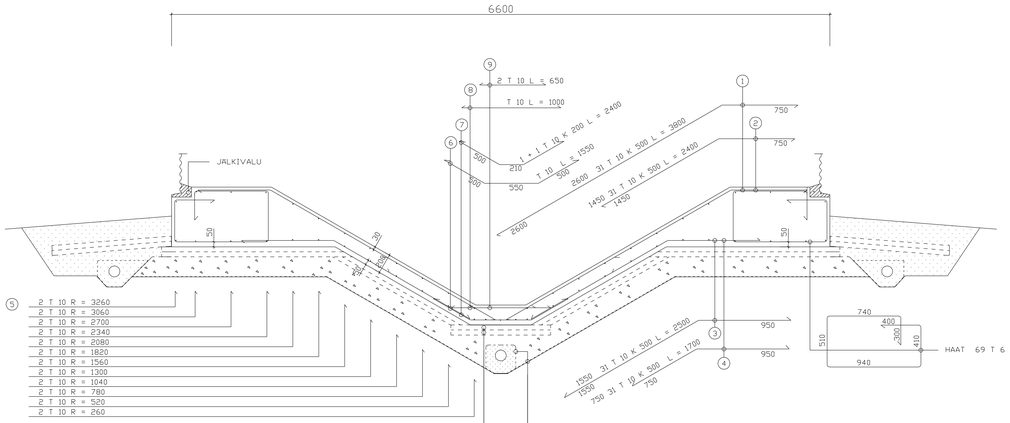

RAUDOITUS 1 / 20

A	21.02.2011	PÄIVITETTY	M.H.

K.OSA / KORTTELI/TILA / TONTTI/RNro	RAKENNUSLUVAN TUNNUS
RAKENNUSTOIMENPIDE UUDISRAKENNUS	PIIRUSTUSLAJI RAKENNEPIIRUSTUS JUOKS.No 1
RAKENNUSKOHTEEN NIMI JA OSOITE MEPU OY VILJASILO 06.4 KARTIOPOHJA	PIIRUSTUKSEN SISÄLTÖ POHJAPIIRUSTUS LEIKKAUKSET MITTAKAAVAT 1 / 20 1 / 20
INSINÖÖRITOIMISTO M.HAKALA Tiinkujo 3 , 28450 VANHA - ULVILA p 02 - 538 0879 , GSM 591 0030	SUUNLAJA RAK TYÖ No 06879 PIIR.No 1A MUUTOS PÄIVÄYS 20.05.2006 YHTEENV.