SIILO	POHJAPAINE kN / m2
5 - KERROSTA	55.0
6 - KERROSTA	62.5
7 - KERROSTA	70.0
8 - KERROSTA	77.5
9 - KERROSTA	85.0
10 - KERROSTA	92.5

RAKENNELUOKKA 2
RASITUSLUOKKA XC2 , XF1
SUUNNITTELUKÄYTTÖIKÄ 50 V
SEURAAMUSLUOKKA CC2

BETONI C 25/30 - 2 , (K30 - 2)
SUUJABETONI 20 MM
- MAATA VASTEN VALUSSA 50 MM
SALLITTU MITTAPOIKKEAMA 10 MM
KIVIAINEKSEN SUURIN RAEKOKO 16 MM

TERAS T = A 500 HW

JATKOSPITUUDET , ANTURAT
T 10 500
T 8 400
T 6 300

TERASKIA SAA JATKAA ENINTÄÄN
50% SAMASSA POIKKILEIKKAUKSESSA

YLÄPINNAN TERAS
ALAPINNAN TERAS

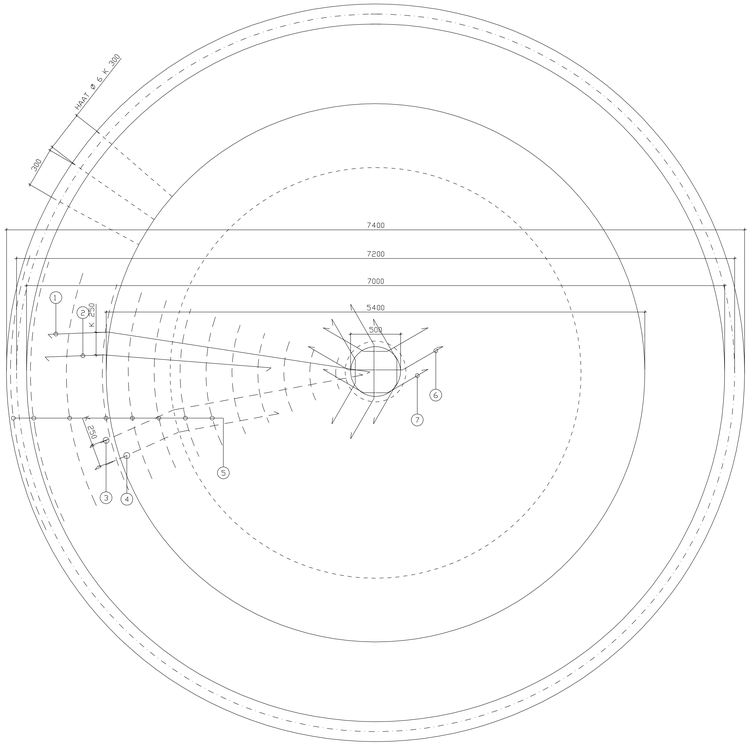

POHJA 1 / 20

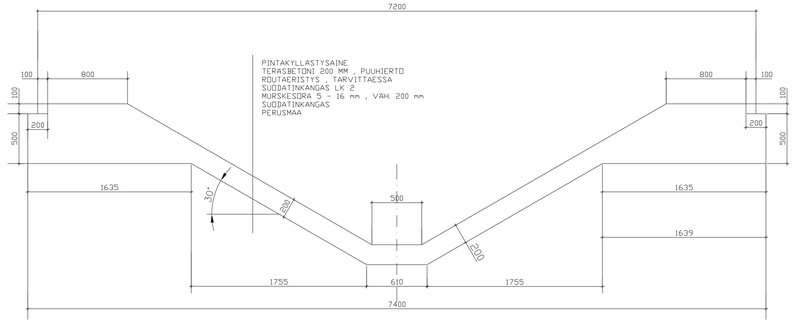

MITOITUS 1 / 20

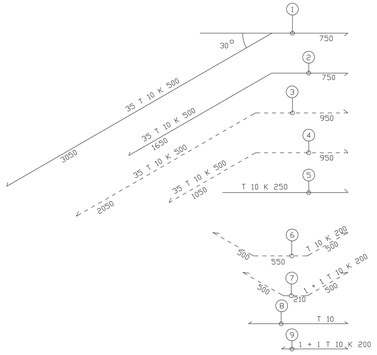

	MÄÄRÄ	TERÄS	PITUUS
1	35	T 10 K 600	3800
2	35	T 10 K 500	2400
3	35	T 10 K 500	3000
4	35	T 10 K 500	2000
5	JAKOTERÄKSET T 10 K 250 , 396 m YLÄ- JA ALAPINNASSA		
6	2	T 10 K 200	1550
7	4	T 10 K 200	1210
8	2	T 10 K 200	1100
9	4	T 10 K 200	650

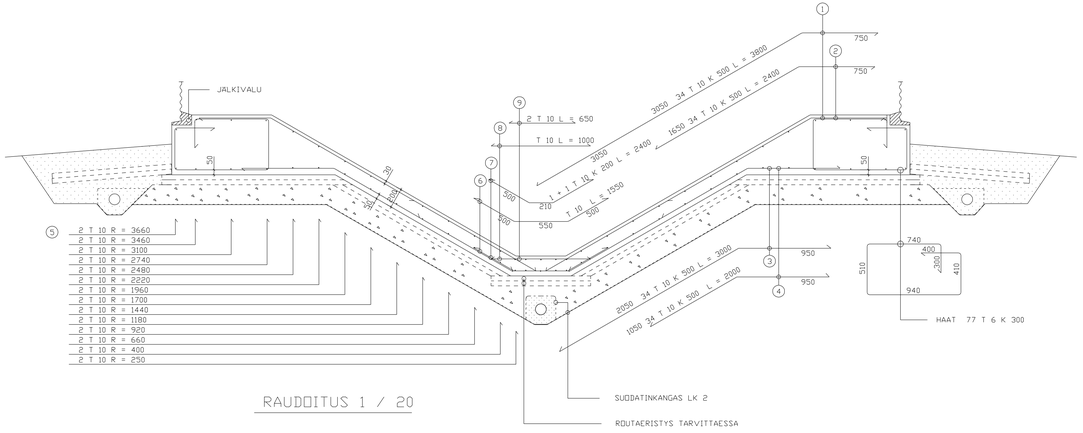

RAUDOITUS 1 / 20

A	21.02.2011	PÄIVITETTY	M.H.

K.OSA / KORTTELI/TILA / TONTTI/RNro	RAKENNUSLUVAN TUNNUS
RAKENNUSTOIMENPIDE: UUDISRAKENNUS	PIIRUSTUSLAJI: RAKENNEPIIRUSTUS — AJOKS:No 1
RAKENNUSKOHTEEN NIMI JA OSOITE: MEPU OY, VILJASILO Ø7.2, KARTIOPOHJA	PIIRUSTUKSEN SISÄLTÖ: POHJAPIIRUSTUS, LEIKKAUKSET — MITTAKAAVAT 1 / 20, 1 / 20
INSINÖÖRITOIMISTO M.HAKALA, Tiikkuja 3 , 28450 VANHA - ULVILA, p 02 - 538 0879 , GSM 591 0030	SUUNNALA: RAK — TYÖ No: 06879 — PIIR.No: 1A — MUUTOS: PÄIVÄYS: 18.05.2006 — TYÖNJOHT.