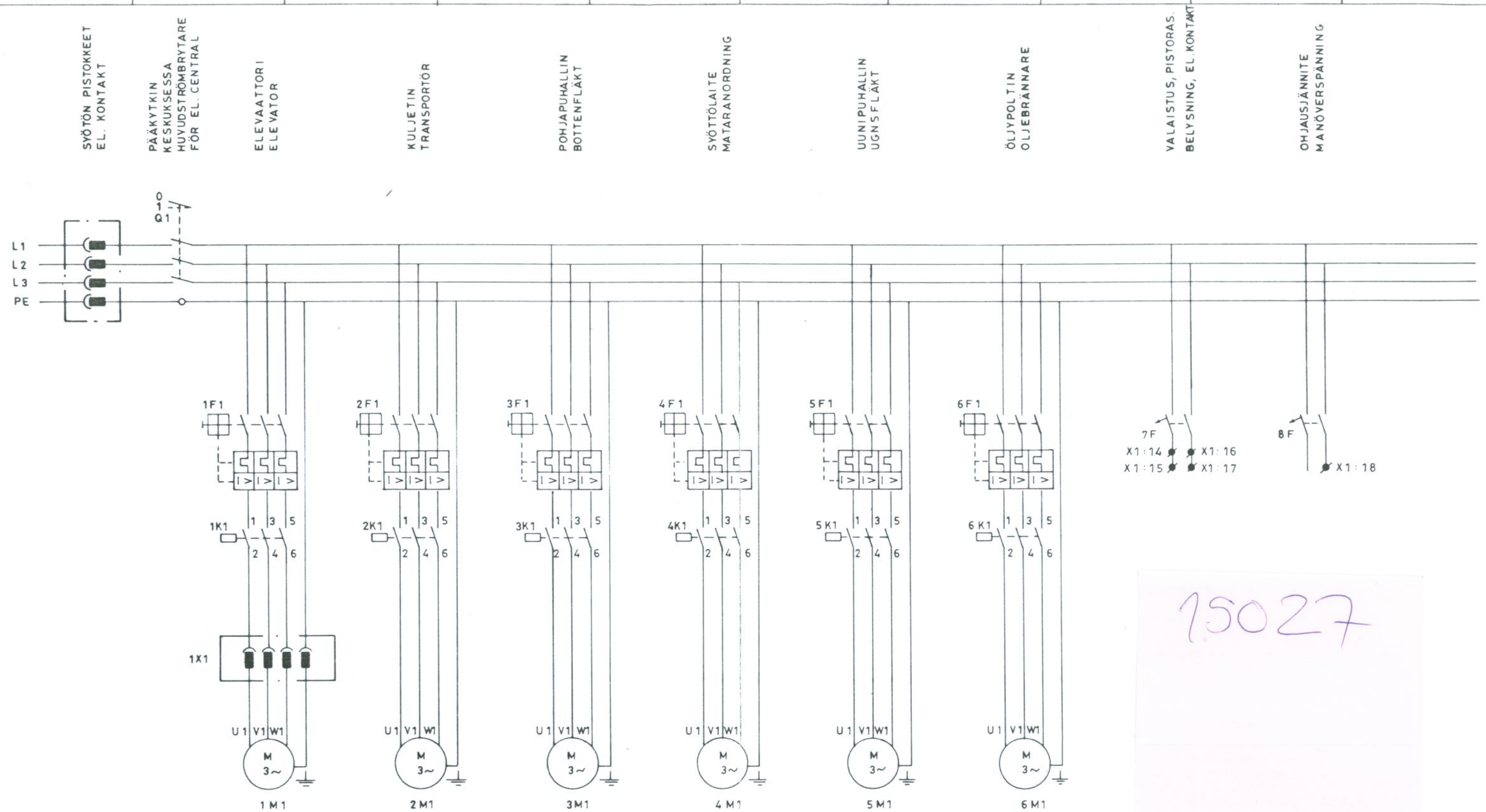

15027

Tilaaja	MEPU OY		Suhde	Piirt.	JY/RK 19.2.1988
Merkki	VAUNUKUIVURI MEPU 130-165J/N			Hyv.	
Keskus	PAAKAAVIO HUVUDSCHEMA			Tark.	
Nim. jännite V	Nim. virta A	Kotelointiluokka		Muutt.	
Maansähkö oy			N:o TUKA3-2-15027EKI		

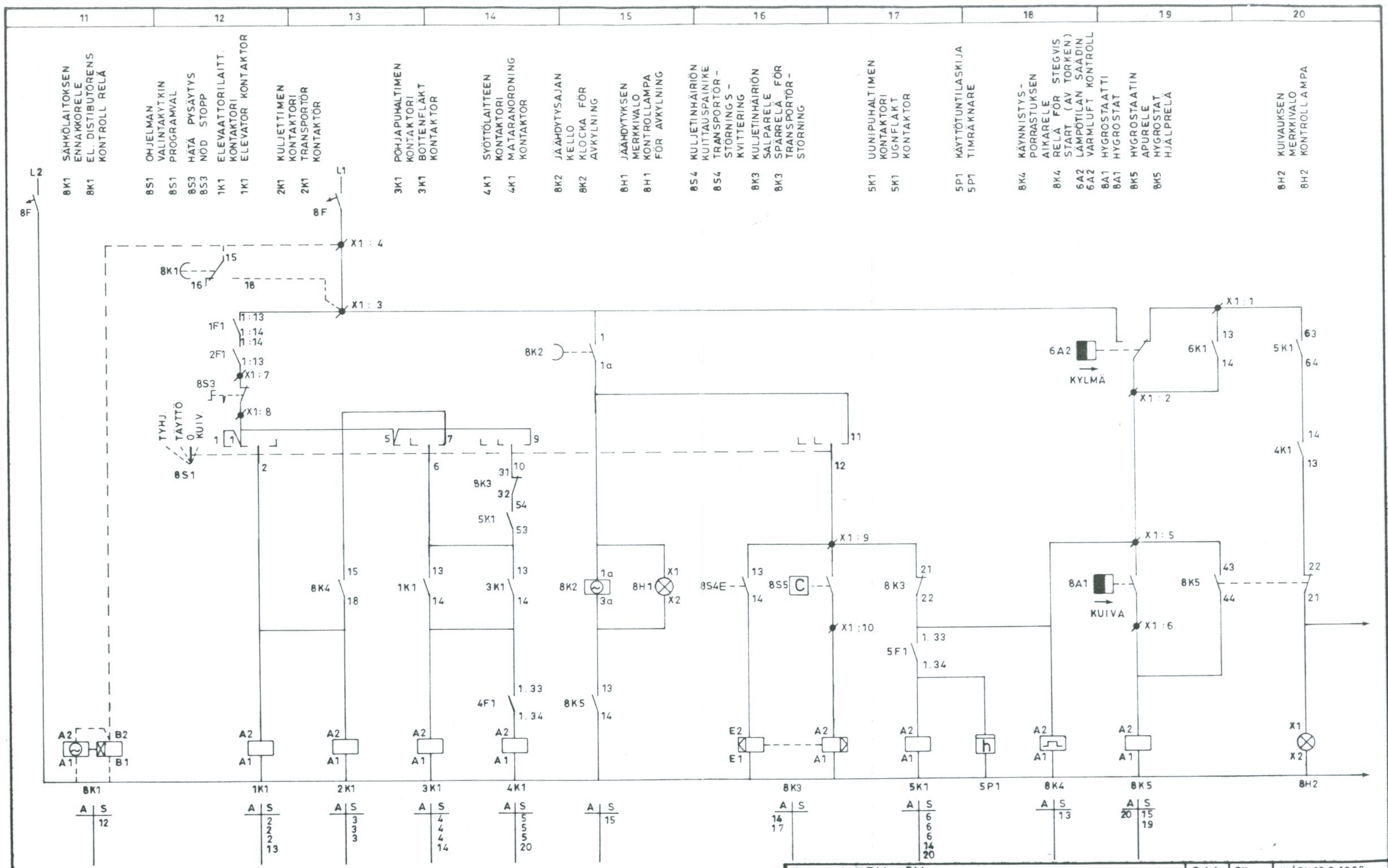

Tilaaja	MEPU OY			Suhde	Piirt. JY/RK 19.2.1988.
Merkki	VAUNUKUIVURI MEPU 130-165J/N				Hyv.
Keskus	PIIRIKAAVIO KRETSSCHEMA				Tark.
Nim. jännite V	Nim. virta A	Kotelointiluokka			Muutt. JY/RK 25.3.1988.
Maansähkö oy				N:o TUKA3-3a-15027EKI	

21	22	23	24	25	26	27	28	29	30

6S3 POLTINLUUKUN RAJAKATKAISIJA
6S3 BRÄNNARLUCKANS STRÖMBRYTARE
6A3 LÄMPÖTILAN VALVOJA
6A3 VÄRMLUFTKONTROLL
6S1 ÖLJYPOLTTIMEN OHJAUSKYTKIN
6S1 MANÖVERBRYTARE OLJEBRÄNNARE

6H1 POLTINHÄIRIÖN MERKKIVALO
6H1 KONTROLLAMPA F. STÖRNING I BRÄNNARE

6K1 ÖLJYPOLTTIMEN KONTAKTORI
6K1 OLJEBRÄNNARE KONTAKTOR

6B1 VALOVASTUSPÄÄ
6B1 LJUSINDIKATOR

6A1 VALOVASTUSRELE
6A1 LJUSINDIKATOR RELÄ

6T1 SYTYTYSMUUNTAJA
6T1 TÄNDNINGS TRANSFORMATOR

6Y1 MAGNEETTI-VENTTIILI 1
6Y1 MAGN. VENT. 1

6A4 TERMOST. MAGN. VENTT. 2
6A4 TERMOST. MAGN. VENT. 2

6Y2 MAGN. VENTT. 2
6Y2 MAGN. VENT. 2

6M2 PELTIMOOTTORI
6M2 MOTOR FÖR LUFTINTAGS-PLÅT

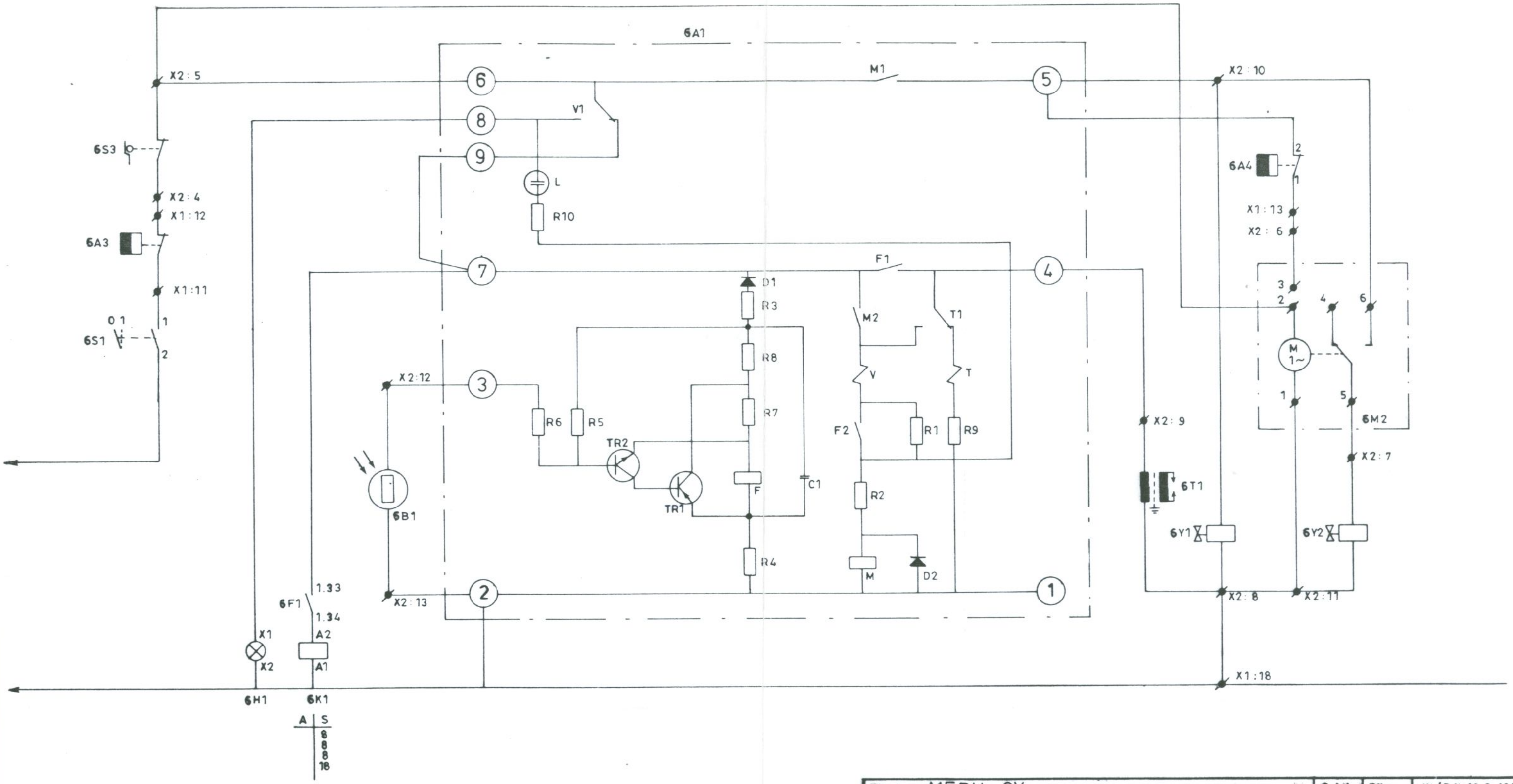

A	S
	8
	8
	8
	18

Tilaaja	MEPU OY			Suhde	Piirt. JY/RK 19.2.1988
Merkki	VAUNUKUIVURI MEPU 130 - 165 J/N				Hyv.
Kaukus	PIIRIKAAVIO KRETSSCHEMA				Tark. JY — " —
Nim. jännite V	Nim. virta A	Kotelointiluokka			Muutt.
Maaneähkö oy				N:o TUKA3 - 4 - 15027EKI	

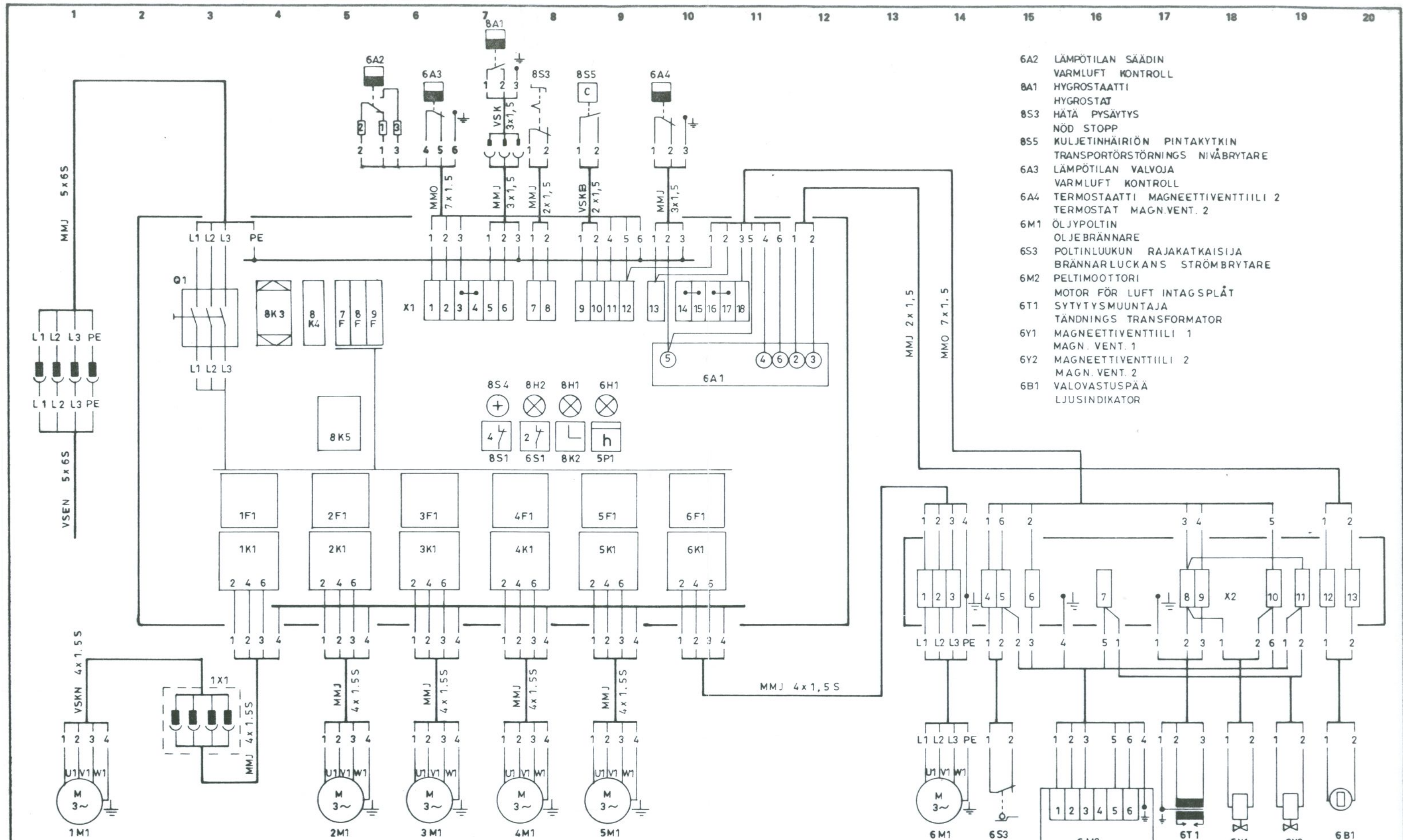

Tilaaja	MEPU OY			Suhde	Piirt. JY/RK 19.2.1988.
Merkki	VAUNUKUIVURI MEPU 130-165J/N				Hyv.
Keskus					Tark.
Nim. jännite V	Nim. virta A	Kotelointiluokka			Muutt.
Maanesähkö oy					N:o TUKA3-5-15027EKI