MEPU

KOSZE PRZYJĘCIOWE

BOGATY ASORTYMENT

KOSZE PRZYJĘCIOWE

Wychodząc naprzeciw potrzebom klientów, Mepu oferuje zarówno małe jak i duże kosze. Dysponujemy koszami napędzanymi, niezależnymi koszami wyposażonymi w przenośniki łańcuchowe oraz tradycyjnymi szybami przyjęciowymi dla suszarni. Kosze są montowane przy pomocy połączeń śrubowych. Przenośniki łańcuchowe oraz podnośniki kubełkowe koszy Mepu są kompatbilne z suszarniami Mepu oraz pozostałymi urządzeniami Mepu. Dzięki naszemu bogatemu asortymentowi produktów w łatwy sposób można zamontować funkcjonalne rozwiązania doskonałe do obsługiwania ziarna.

PODŁUŻNE I POPRZECZNE KOSZE PRZYJĘCIOWE

Tradycyjne 1,3m^3 kosze kompatybilne ze wszystkimi suszarniami, wyposażone w żmijki, które delikatnie przenoszą ziarno do podnośnika. Kosz w modelu z podnośnikiem kubełkowym został wyposażony we własny napęd. Ustawienia kosza można zmienić.

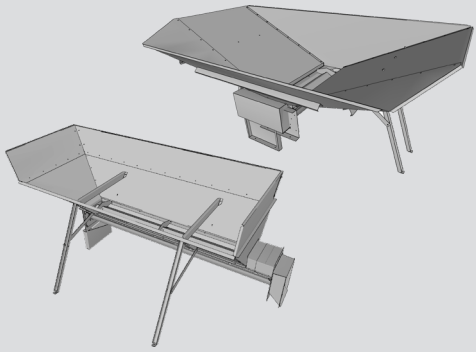

ZSYP GRAWITACYJNY

Prosty i solidny kosz przyjęciowy przykręcony wewnątrz betonowych ścian stanowi dobre rozwiązanie dla suszarni stancjonarnych oraz mobilnych wyposażonych w podnośnik kubełkowy. Kosz przyjęciowy można bezpośrednio podłączyć do podnośnika kubełkowego. W takim przypadku ziarno spływa dzięki sile grawitacji. Akcesora dodatkowe obejmują kraty oraz wsporniki mocowane przy pomocy śrub pod koszem.

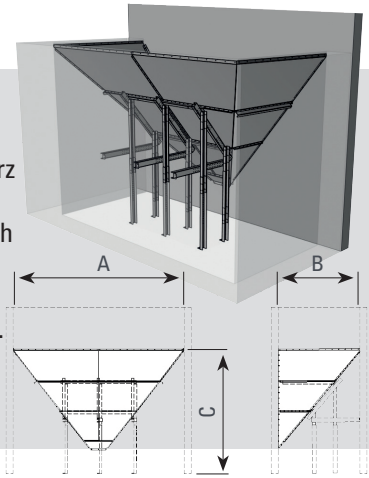

Model	A [mm]	B [mm]	C [mm]	[m³]
2 x 4	3 950	1 890	3 032	7,6
2 x 5	4 950	1 890	3 032	9,5
2,5 x 5	4 950	2 390	3 618	12,4
3 x 6	5 950	2 890	4 229	21

NISKI KOSZ PRZYJĘCIOWY Z PRZENOŚNIKIEM ŁAŃCUCHOWYM

Kosz jest montowany na równym poziomie, włączając przenośnik łańcuchowy oraz elementy niezbędne do podłączenia przenośnika. Kosz można załadować dużą ilością ziarna, które zostanie przetransportowane przy pomocy przenośnika łańcuchowego. Nie ma konieczności zastosowania dodatkowej struktury wspierającej dookoła kosza. Wysokość przechyłu jest większa niż w niższych opcjach.

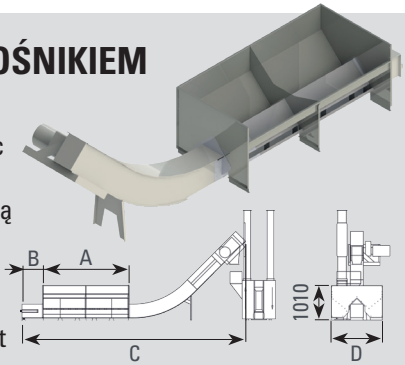

Model	A [mm]	B [mm]	C [mm]	D [mm]	[m³]
KTG (60t)	2 500	600	5 901	1 260	2
KTG (60t)	3 500	600	6 900	1 260	3
KTIG 30-40 (80t)	2 500	600	6 543	1 500	2,5
KTIG 30-40 (80t)	3 500	600	7 543	1 500	3,5
KTIG 30-40 (100t)	2 500	600	6 554	1 500	2,5
KTIG 30-40 (100t)	3 500	600	7 554	1 500	3,5

SZEROKIE KOSZE PRZYJĘCIOWE Z PRZENOŚNIKIEM ŁAŃCUCHOWYM

Niskie oraz lekkie kosze montowane na równym terenie posiadają przenośniki łańcuchowe oraz obracane łączniki do podłączenia podnośnika. Oznacza to, że kosz można dowolnie ustawiać względem podnośnika.

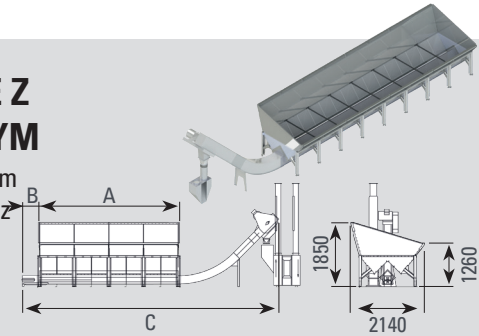

Model	A [mm]	B [mm]	C [mm]	[m³]
KTG (60t)	4 000	600	7 400	7
KTG (60t)	6 000	600	9 400	10
KTG (60t)	8 000	600	11 400	14
KTIG 30-40 (80t)	4 000	600	8 043	7
KTIG 30-40 (80t)	6 000	600	10 043	10
KTIG 30-40 (80t)	8 000	600	12 043	14
KTIG 30-40 (100t)	4 000	600	8 054	7
KTIG 30-40 (100t)	6 000	600	10 054	10
KTIG 30-40 (100t)	8 000	600	12 054	14

DUŻE KOSZE PRZYJĘCIOWE Z PRZENOŚNIKIEM ŁAŃCUCHOWYM

To mocniejsza wersja niskich koszy Mepu, posiadających te same właściwości. Kosze te są kompatybilne ze wszystkimi suszarniami wyposażonymi w podnośnik kubełkowy. Duży rozmiar kosza pozwala na wykorzystywanie go także do przechowywania ziarna.

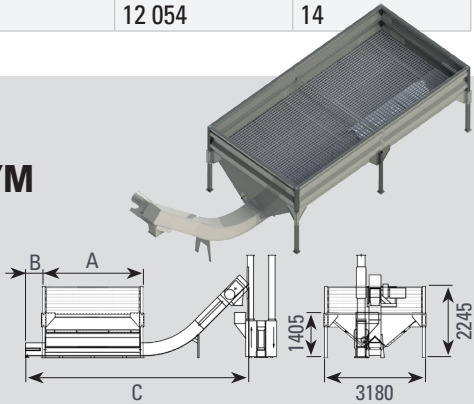

Model	A [mm]	B [mm]	C [mm]	[m³]
KTG (60t)	2 180	600	5 400	9
KTG (60t)	3 180	600	6 400	12
KTG (60t)	4 270	600	7 400	18
KTIG 30-40 (80t)	3 180	600	7 043	12
KTIG 30-40 (80t)	4 270	600	8 043	18
KTIG 40-40 (100t)	3 180	600	7 053	12
KTIG 40-40 (100t)	4 270	600	8 053	18
KTIG 40-40 (100t)	6 285	600	10 053	24

Dla dużych koszy przyjęciowych (długość 3180mm lub 4270mm) opcjonalnie dostępne jest stalowe zadaszenie. Wysokość zadaszenia może być zwiększona poprzez dodatkowe warstwy.

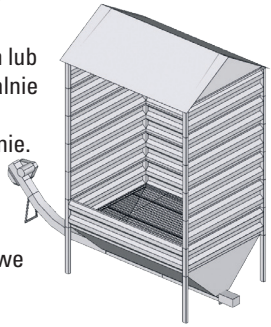

PRZEJEZDNE KOSZE PRZYJĘCIOWE Z PRZENOŚNIKIEM ŁAŃCUCHOWYM

Kosz przyjęciowy zamontowany wewnątrz ścian betonowych oraz wyposażony w wydajne przenośniki łańcuchowe w przypadku zastosowań wymagających dużej wydajności. Kosz posiada strome i gładkie ścianki, co chroni przed wyginaniem się w łuk. Czyszczenie kosza jest łatwe poprzez zastosowanie włazu w ścianie bocznej. Wyposażenie dodatkowe obejmuje belki wspornikowe przeznaczone do umieszczenia w betonowej osłonie oraz mocne kratownice umożliwiające przejeżdżanie po koszu traktorem lub ciężarówką. Wybór przenośnika łańcuchowego uzależniony jest od osiągów podnośnika kubełkowego.

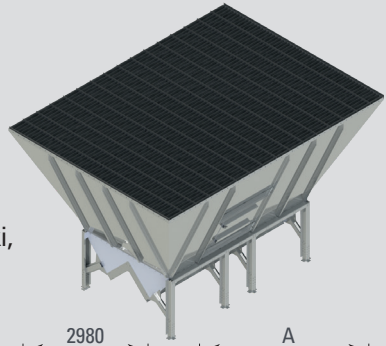

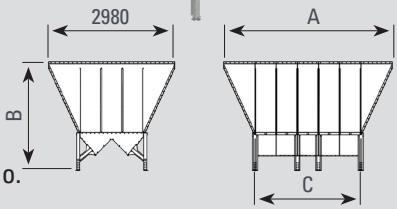

Model	A [mm]	B [mm]	C [mm]	[kg]	[m³]
KTG (60t)	2 980	2 632	1 500	630	9,5
KTG (60t)	3 480	2 632	2 000	730	11,5
KTG (60t)	3 980	2 632	2 500	840	13,5
KTG (60t)	4 480	2 632	3 000	950	16
KTG (60t)	4 980	2 632	3 500	1 050	18
KTIG 20-40 (60t)	2 980	2 632	1 500	620	9,5
KTIG 20-40 (60t)	3 480	2 632	2 000	720	11,5
KTIG 20-40 (60t)	3 980	2 632	2 500	820	13,5
KTIG 20-40 (60t)	4 480	2 632	3 000	920	16
KTIG 20-40 (60t)	4 980	2 632	3 500	1 020	18
KTIG 30-40 (80t)	2 980	2 592	1 500	620	9,5
KTIG 30-40 (80t)	3 480	2 592	2 000	720	11,5
KTIG 30-40 (80t)	3 980	2 592	2 500	820	13,5
KTIG 30-40 (80t)	4 480	2 592	3 000	900	16
KTIG 30-40 (80t)	4 980	2 592	3 500	1 000	18
KTIG 40-40 (100t)	2 980	2 552	1 500	600	9,4
KTIG 40-40 (100t)	3 480	2 552	2 000	700	11,5
KTIG 40-40 (100t)	3 980	2 552	2 500	800	13,6
KTIG 40-40 (100t)	4 480	2 552	3 000	890	15,6
KTIG 40-40 (100t)	4 980	2 552	3 500	980	17,7

SKONTAKTUJ SIĘ Z NAMI!

www.mepu.pl

TEHTY SUOMESSA
MADE IN FINLAND

Mepu zastrzega sobie prawo do zmian w zakresie modeli, kolorystyki, wyposażenia oraz cen produktów, które dostarcza, bez wcześniejszego powiadomienia. Oferta dotyczżca produktów może siż różniż w zależnożci regionu. Zdjżcia w tej broszurze i innych publikacjach mogż zawieraż wyposażenie które nie jest zawarte w standardzie. Parametry wydajnożciowe i techniczne sż poglżdowe. Prosimy o sprawdzenie wyposażenia produktu ze swoim sprzedawcż produktów MEPU.

MEPU
THE BEST POSSIBLE.

MEPU Oy
Mynämäentie 59, 21900 Yläne, Finlandia
tel. +358 2 275 4444, mepu@mepu.com

MepuPolska
MepuPolska